A-A

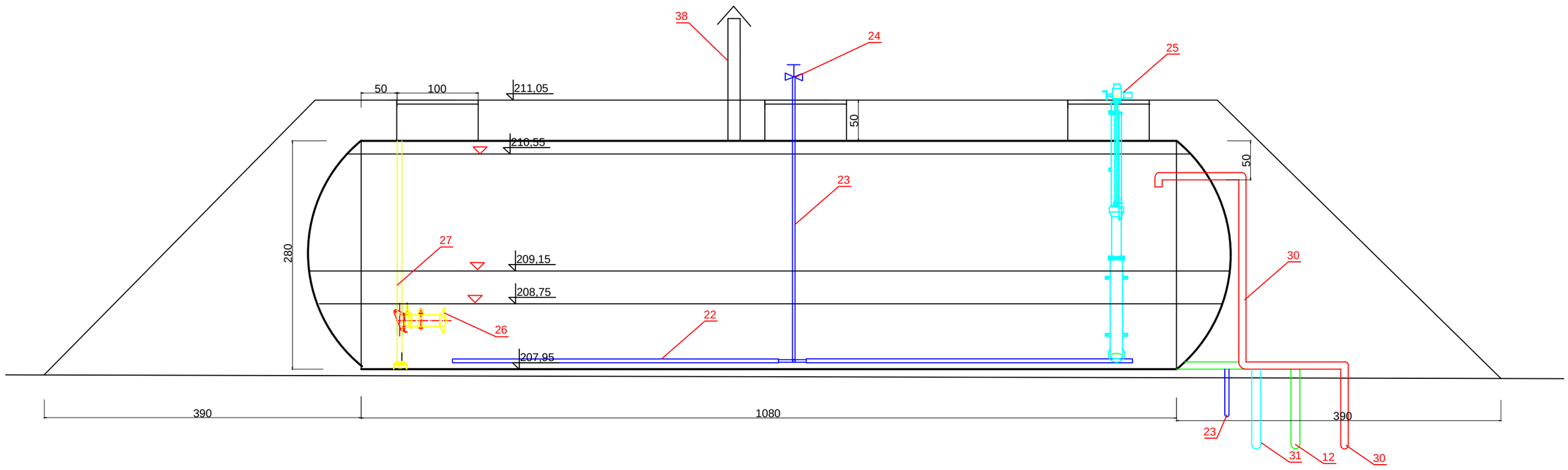

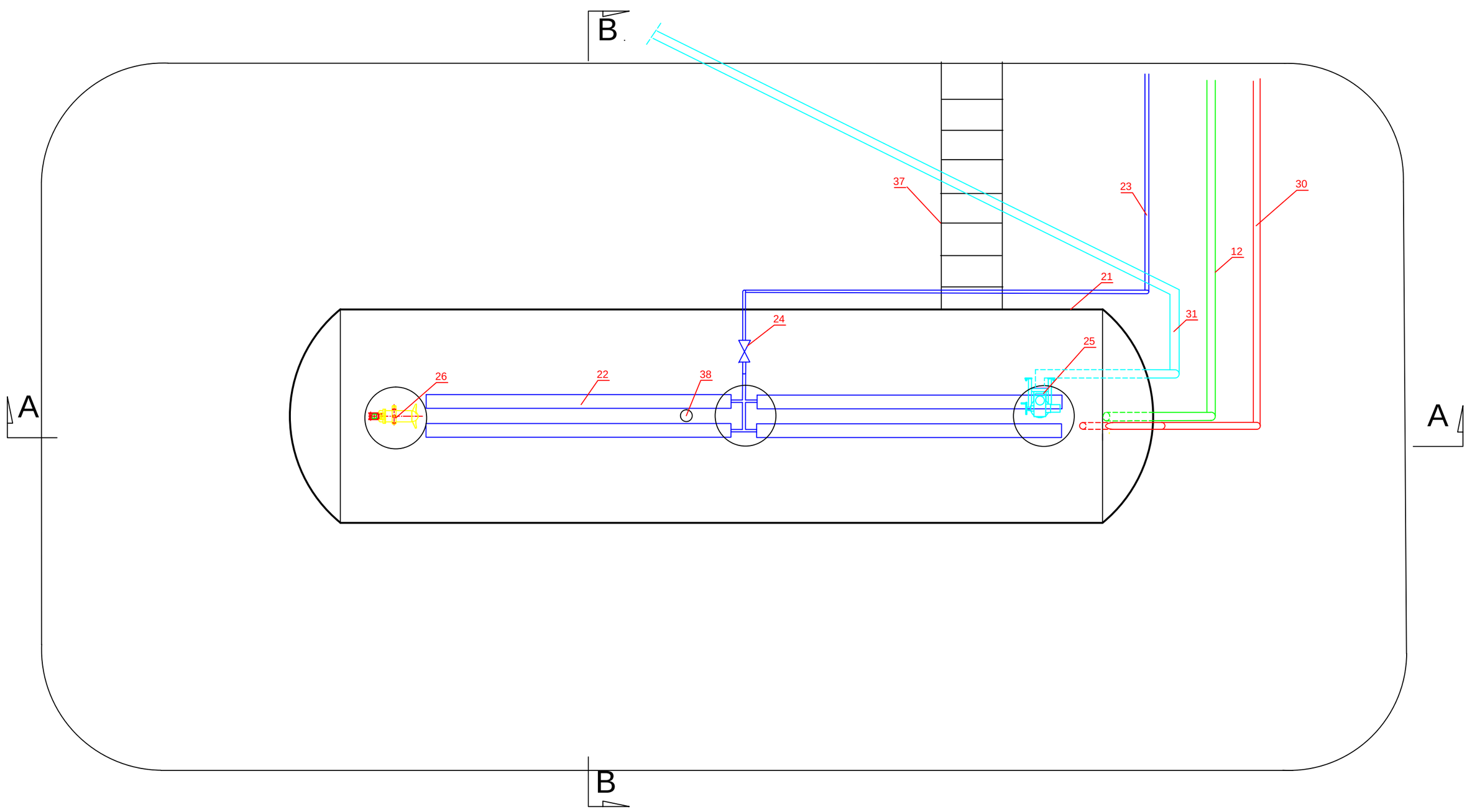

B-B

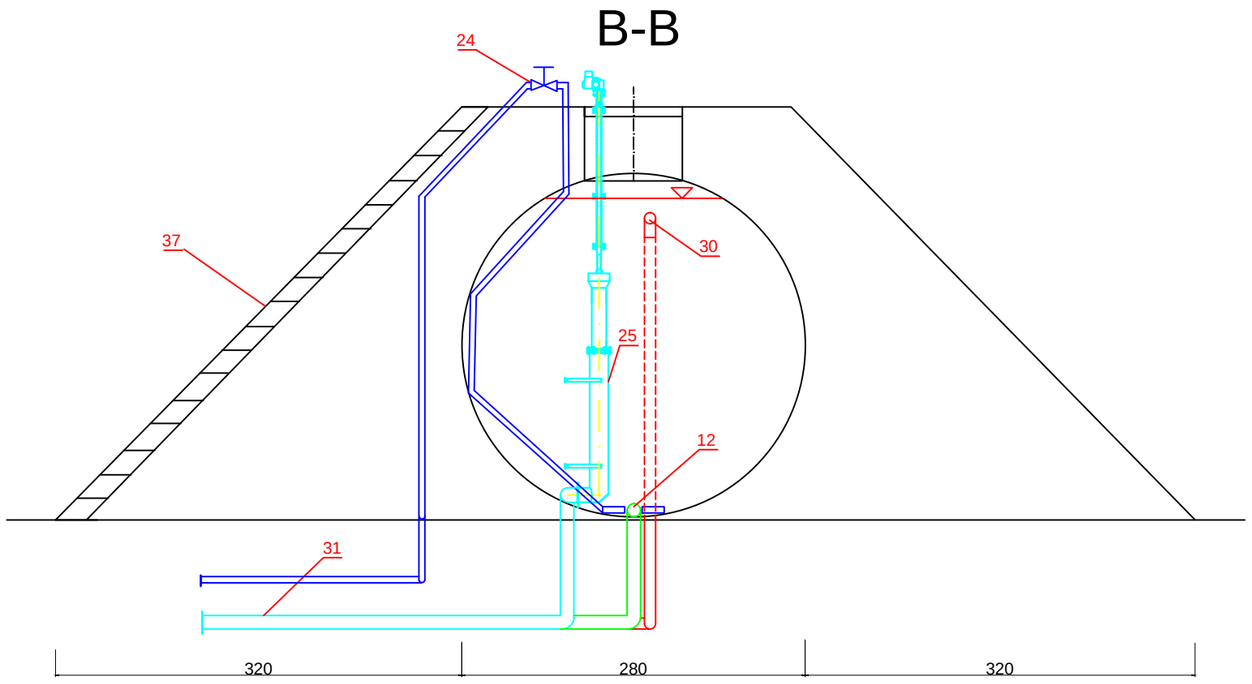

12	Rurociąg osadu zagęszczonego PE 110 mm
21	Zbiornik osadu nadmiernego z TWS, D=2,8m, L=10,8m
22	Dyfuzory płytowe AEROSTRIP® Q 4,0,
23	Rurociąg doprowadzający powietrze DN 60 mm
24	Przepustnica regulacyjna z napędem elektrycznym DN 60
25	Dekanter teleskopowy automatyczny
26	Mieszadło S230/950/1,1
27	Prowadnica do mieszadła jednosłupowa, obrotowa
30	Rurociąg tłoczny osadu PE 90 mm
31	Rurociąg wód nadosadowych PCV 110 mm
37	Schody ażurowe
38	Kominek wentylacyjny DN 150 mm

Wykonała: dr inż. Maria Grabas upr. nr OS 374/94	**Projekt stacji odwadniania osadów dla oczyszczalni w Woli Rożwienickiej**
Data: 21.02.2013 Skala : 1:50	Rysunek nr: 4 Rzut i przekroje zbiornika osadu nadmiernego