Poz.3.1 - Podciąg żelbetowy

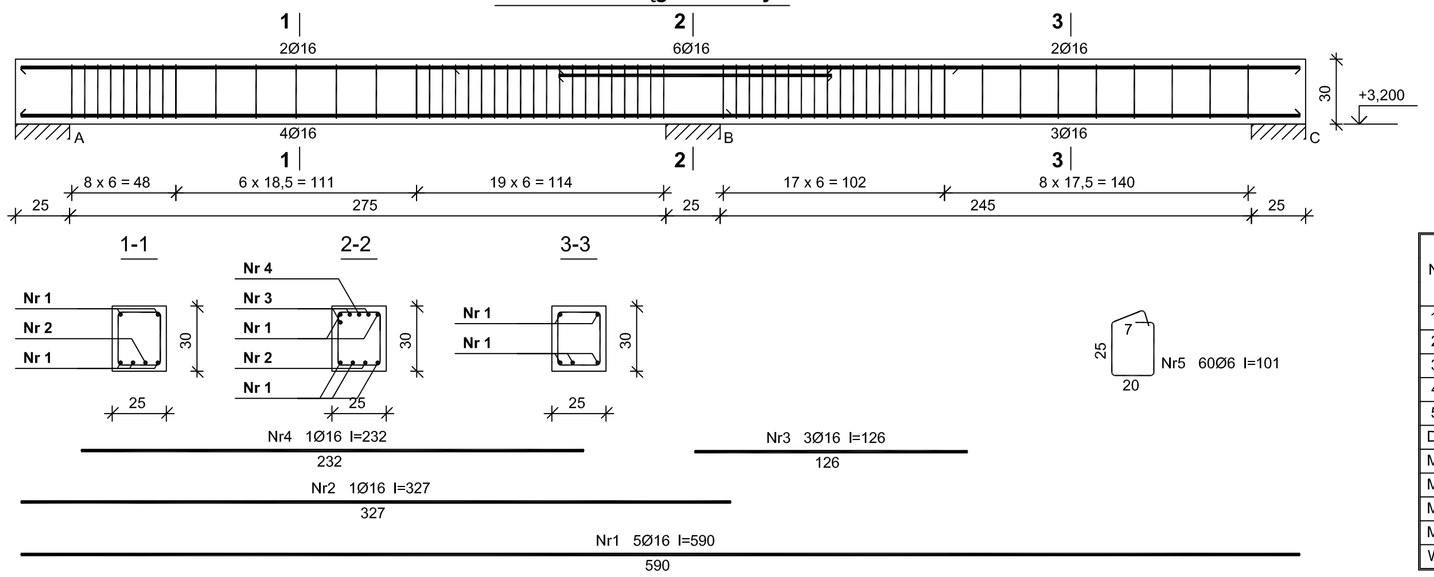

Wykaz zbrojenia

Nr	Średnica [mm]	Długość [cm]	Liczba [szt.]	Długość ogólna [m] RB500W Ø6	Ø16
1.	16	590	5		29,50
2.	16	328	1		3,28
3.	16	126	3		3,78
4.	16	232	1		2,32
5.	6	101	60	60,60	
Długość ogólna wg średnic			[m]	60,7	38,9
Masa 1mb pręta			[kg/mb]	0,222	1,578
Masa prętów wg średnic			[kg]	13,5	61,4
Masa prętów wg gatunków stali			[kg]	74,9	
Masa całkowita			[kg]	**75**	
Wykonać x1			[kg]	**75**	

Poz.3.2 - Podciąg żelbetowy

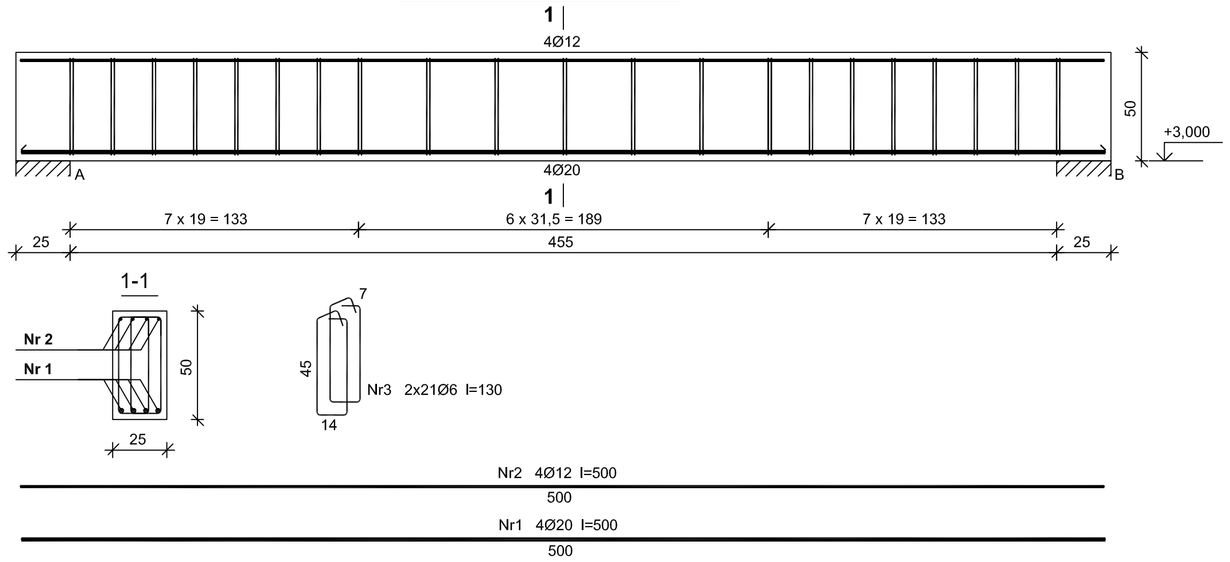

Wykaz zbrojenia

Nr	Średnica [mm]	Długość [cm]	Liczba [szt.]	Długość ogólna [m] RB500W Ø6	Ø12	Ø20
1.	20	500	4			20,00
2.	12	500	4		20,00	
3.	6	131	42	55,02		
Długość ogólna wg średnic			[m]	55,1	20,0	20,0
Masa 1mb pręta			[kg/mb]	0,222	0,888	2,466
Masa prętów wg średnic			[kg]	12,2	17,8	49,3
Masa prętów wg gatunków stali			[kg]	79,3		
Masa całkowita			[kg]	**80**		
Wykonać x1			[kg]	**80**		

Poz.3.3 - Podciąg żelbetowy

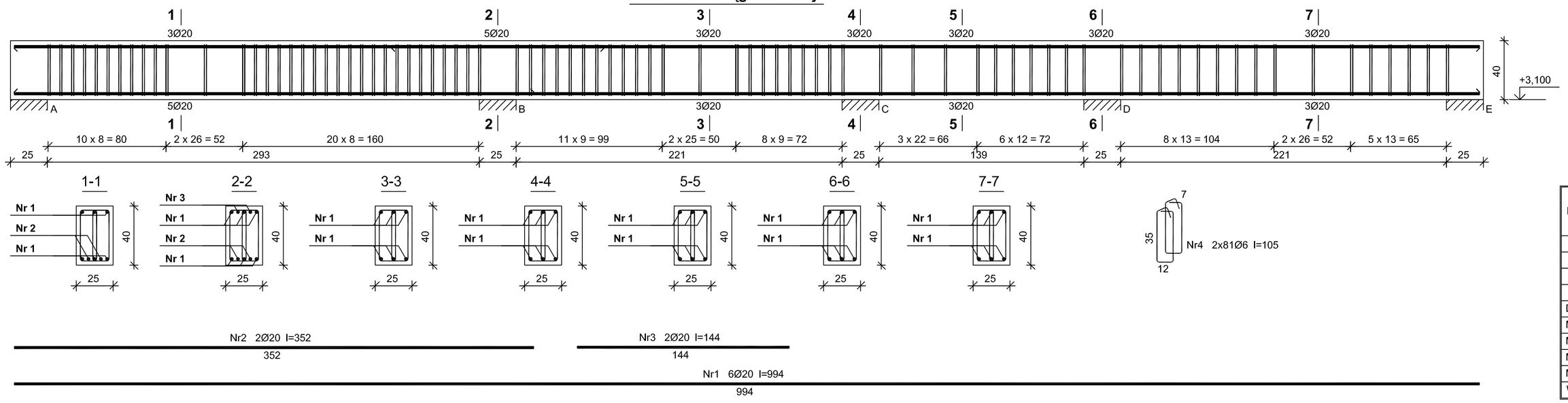

Wykaz zbrojenia

Nr	Średnica [mm]	Długość [cm]	Liczba [szt.]	Długość ogólna [m] RB500W Ø6	Ø20
1.	20	994	6		59,64
2.	20	353	2		7,06
3.	20	144	2		2,88
4.	6	105	162	170,10	
Długość ogólna wg średnic			[m]	170,1	69,6
Masa 1mb pręta			[kg/mb]	0,222	2,466
Masa prętów wg średnic			[kg]	37,8	171,6
Masa prętów wg gatunków stali			[kg]	209,4	
Masa całkowita			[kg]	**210**	
Wykonać x1			[kg]	**210**	

Poz.3.4 - Podciąg żelbetowy

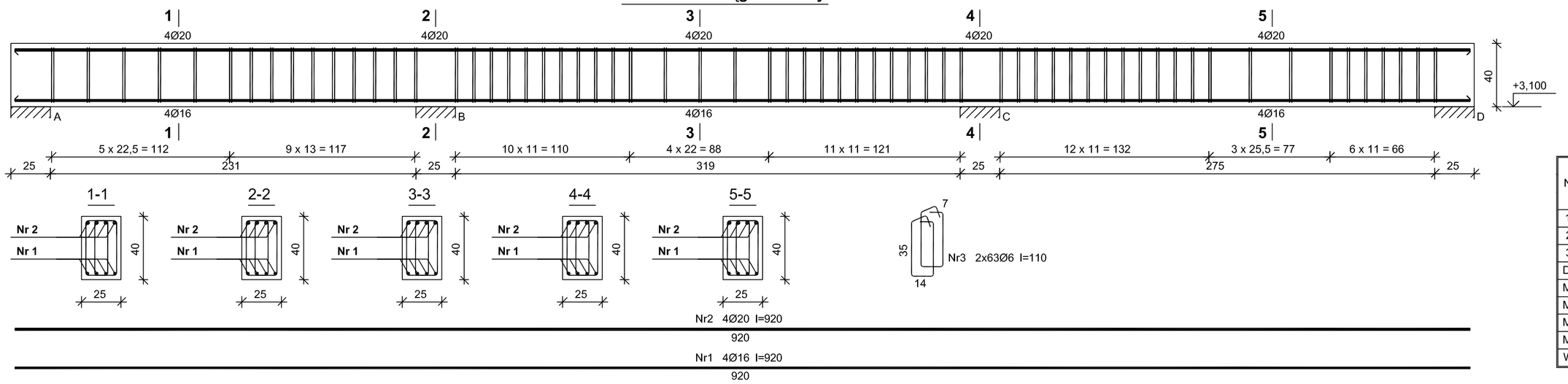

Wykaz zbrojenia

Nr	Średnica [mm]	Długość [cm]	Liczba [szt.]	Długość ogólna [m] RB500W Ø6	Ø16	Ø20
1.	16	920	4		36,80	
2.	20	920	4			36,80
3.	6	111	126	139,86		
Długość ogólna wg średnic			[m]	139,9	36,8	36,8
Masa 1mb pręta			[kg/mb]	0,222	1,578	2,466
Masa prętów wg średnic			[kg]	31,1	58,1	90,7
Masa prętów wg gatunków stali			[kg]	179,9		
Masa całkowita			[kg]	**180**		
Wykonać x1			[kg]	**180**		

Poz.3.6 - Belka żelbetowa

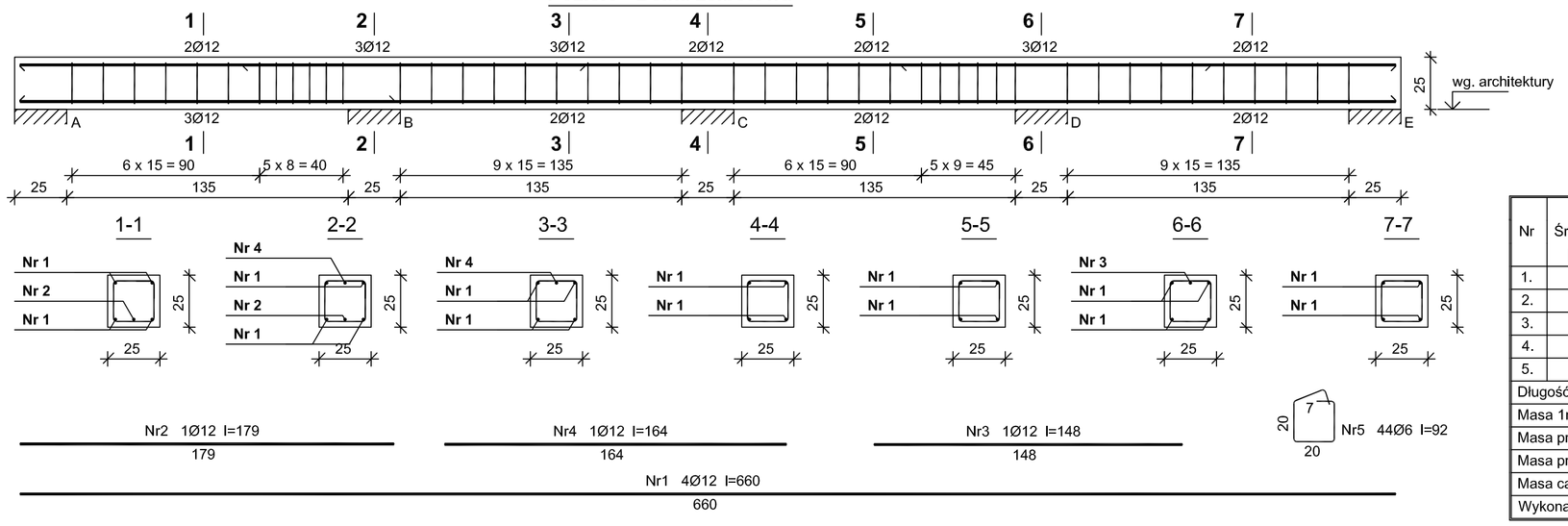

Wykaz zbrojenia

Nr	Średnica [mm]	Długość [cm]	Liczba [szt.]	Długość ogólna [m] RB500W Ø6	Ø12
1.	12	660	4		26,40
2.	12	180	1		1,80
3.	12	148	1		1,48
4.	12	164	1		1,64
5.	6	92	44	40,48	
Długość ogólna wg średnic			[m]	40,5	31,4
Masa 1mb pręta			[kg/mb]	0,222	0,888
Masa prętów wg średnic			[kg]	9,0	27,9
Masa prętów wg gatunków stali			[kg]	36,9	
Masa całkowita			[kg]	**37**	
Wykonać x2			[kg]	**74**	

UWAGI:

Rysunki rozpatrywać łącznie z dokumentacją architektoniczną, innymi rysunkami konstrukcyjnymi oraz rysunkami branżowymi.

Wymiary sprawdzić na budowie.

Poziom ± 0,00 przyjęty wg. architektury.

Długość zakładu prętów Ø12 - min. 50cm.

Elementy na tej samej rzędnej (stropy, podciągi, wieńce) należy wykonywać jednocześnie.

Beton: C20/25 (B25)
Stal:
Ø6, Ø12, Ø16, - A-IIIN (RB500W)
Otulina: 25mm

Niniejsze opracowanie chronione jest prawem autorskim (Ustawa z dnia 4 lutego 1994 Dz. U. z 2000 r. Nr 80, poz. 904). Nie może być kopiowane, ani udostępniane bez zgody projektantów.

Jednostka projektowa
GEOM s.j.
65-263 Poznań,
ul. Głogowska 108/8

Inwestor
Gmina Rozwienica
ul. Rozwienka 1
37-565 Rozwienica

Tytuł projektu, adres inwestycji
Budowa sali gimnastycznej z łącznikiem oraz rozbudowa szkoły o zaplecze socjalne w Węglerce
Obręb Węglerka, gmina Rozwienica, działka nr 742/3

#	Imię i Nazwisko	Nr upr.	Podpis
Projektant konstr.	mgr inż. Jan Lekan	33/86/Pw	
Opracował	mgr inż. Łukasz Kiełkotko		
Opracował	inż. Jakub Tomkowiak		
Spr. konstr.	mgr inż. Mikołaj Jankowski	WKP/0158/POOK/05	

Temat rysunku
Poz.3.1 - Poz.3.4, Poz.3.6
Podciągi żelbetowe

Faza projektu - **Projekt wykonawczy**

Data	Skala
12/2011	1:20

Branża	Nr Rewizji	ID Arkusza
Konstrukcja	**01**	**K.09**